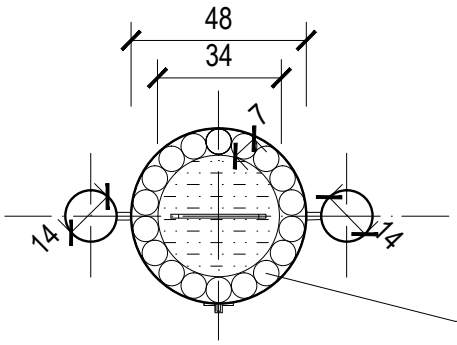


PALIKI DREWNIANE Ø 7cm
dł.70cm; 18 szt

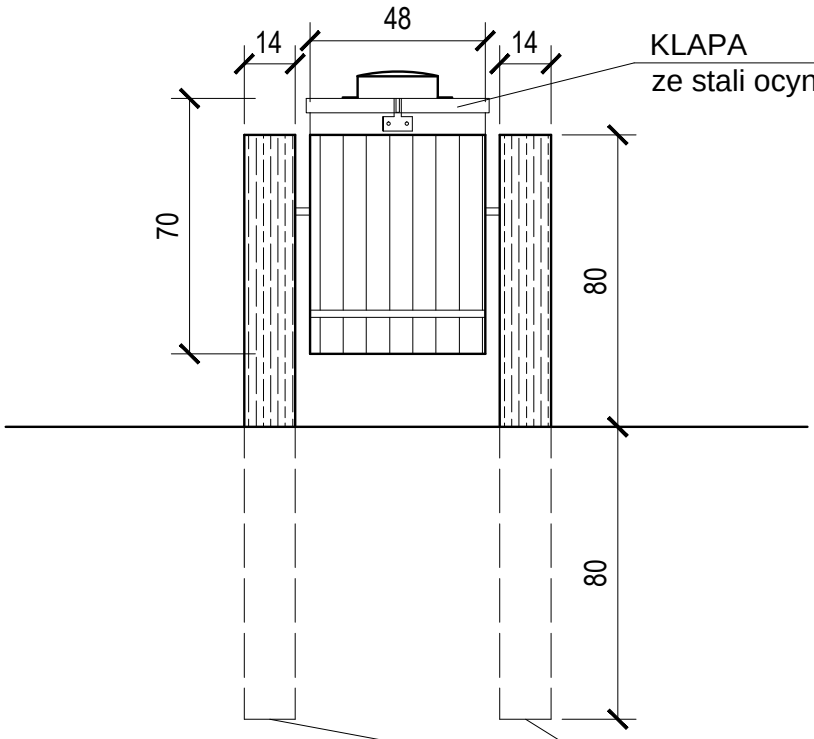


KLAPA
ze stali ocynkowanej

PALIKI DREWNIANE Ø14cm
dł. 160cm

| | | |
|---|---|---|
| | **KOSZ NA ŚMIECI** | listopad 2015 |
| INWESTOR | **GMINA SOMONINO** | SKALA 1:20 |
| LOKALIZACJA | **DZ. NR 113/4 - OBR. OSTRZYCE,** | |
| TYTUŁ RYS. | **DETALE** | RYS.NR 4 |
| PROJEKTANT: | mgr inż Joanna Wesołowicz - Knop<br>upr. bud. POM/0092/POOK/06 | |
| OPRACOWANIE: | **inż. Małgorzata Kuchta** | |